Pohled a řez kolejištěm:

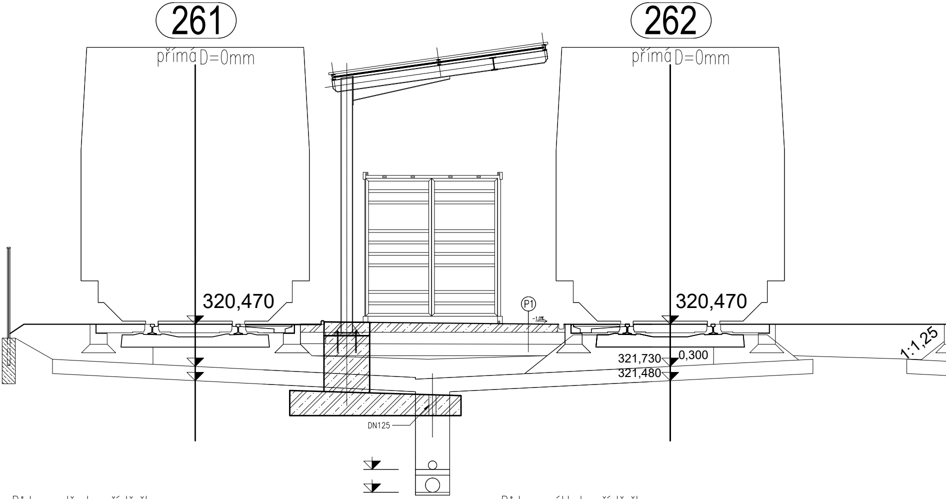
261
přímá D=0mm
320,470
262
přímá D=0mm
320,470
P1
-1,0%
321,730
0,300
321,480
1:1,25
DN125

Půdorys střechy přístřešku
1:50

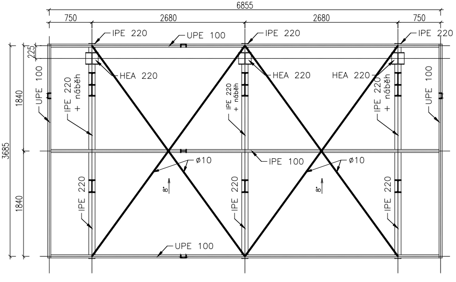
6855
750
2680
2680
750
IPE 220
UPE 100
IPE 220
IPE 220
225
HEA 220
HEA 220
HEA 220
UPE 100
IPE 220 + náběh
IPE 220 + náběh
IPE 220 + náběh
UPE 100
1840
3685
1840
IPE 100
ø10
ø10
8°
8°
IPE 220
IPE 220
IPE 220
UPE 100

Půdorys základu přístřešku
1:50

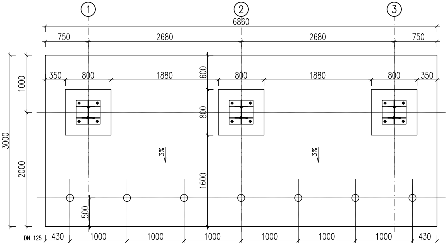
①
②
③
6860
750
2680
2680
750
350
800
1880
800
1880
800
350
600
1000
800
3000
3%
3%
2000
1600
500
DN 125
430
1000
1000
1000
1000
1000
1000
430

Půdorys přístřešku
1:50

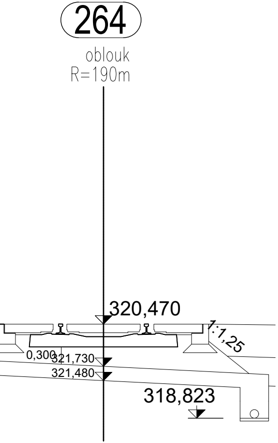
264
oblouk
R=190m
320,470
1:1,25
0,300
321,730
321,480
318,823

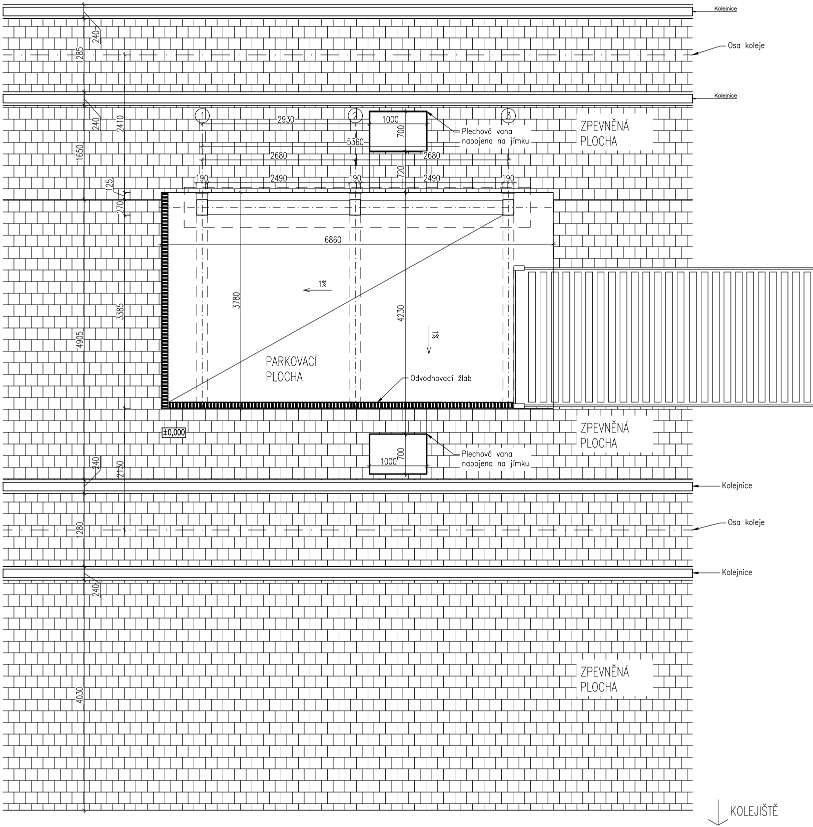
Kolejnice
Osa koleje
Kolejnice
240
1285
240
2410
1650
125
270
3385
4905
240
2130
1280
240
4030
1
2
3
2930
1000
700
5360
2680
2680
720
190
2490
190
2490
190
Plechová vana
napojena na jímku
ZPEVNĚNÁ
PLOCHA
6860
1%
3780
4230
1%
PARKOVACÍ
PLOCHA
Odvodňovací žlab
±0,000
ZPEVNĚNÁ
PLOCHA
700
1000
Plechová vana
napojena na jímku
Kolejnice
Osa koleje
Kolejnice
ZPEVNĚNÁ
PLOCHA
KOLEJIŠTĚ

Legenda:

LEGENDA MATERIÁLŮ

▨ ZÁKLADY PATKY – MONOLITICKÝ BETON C20/25 – XC2

░ ZÁSYPY – VHODNÝ MATERIÁL DO NÁSYPU

▧ STÁVAJÍCÍ ZEMINA – DLE GEOLOGICKÉHO PRŮZKUMU

Skladba chodníku P1:

- Beton prostý C 25/30 XC4,XD3,XA2, XF4 v tl. 140 mm
- Kamenivo stmelené cementem KSC C 8/10 210 mm
- Štěrkodrť 200 mm

Řez
1:50

Řez B–B´
1:50

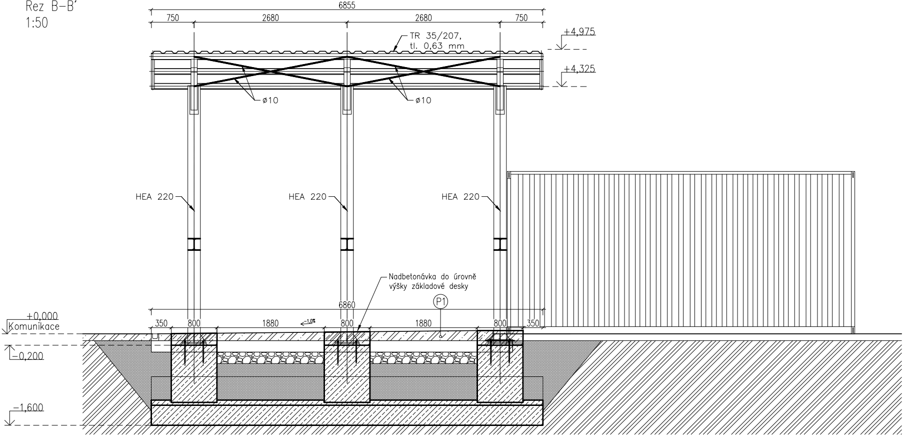
6855
750
2680
2680
750
TR 35/207,
tl. 0,63 mm
+4,975
+4,325
ø10
ø10
HEA 220
HEA 220
HEA 220
Nadbetonávka do úrovně
výšky základové desky
P1
6860
+0,000
Komunikace
350
800
1880
-1,0%
800
1880
800
350
-0,200
-1,600

A–A´

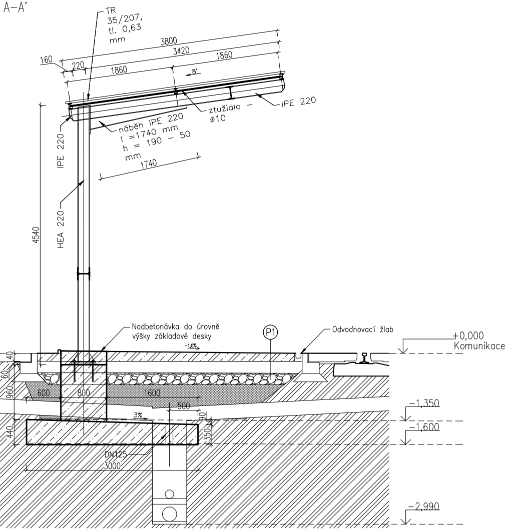
TR 35/207, tl. 0,63 mm
3800
3420
1860
1860
160
220
8°
ztužidlo ⌀10
IPE 220
náběh IPE 220 l =1740 mm h = 190 – 50 mm
1740
IPE 220
HEA 220
4540
Nadbetonávka do úrovně výšky základové desky
-1,0%
P1
Odvodňovací žlab
+0,000 Komunikace
140
60
960
440
600
800
1600
500
3%
90
350
−1,350
−1,600
DN125
3000
−2,990

Orientační schéma:

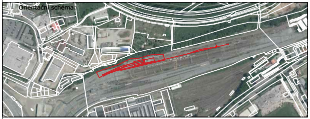

Razítko oprávněné osoby:

Podpis: Datum:

Revize:	Datum:	Popis:	Kontroloval:
000	31.03.2023	Čistopis dokumentace	Ing. arch. Vítězslav Glomb

Stavebník/Investor:	**Správa železnic, státní organizace**
Adresa:	Dlážděná 1003/7, 110 00 Praha 1
Zástupce investora:	Stavební správa západ
Adresa:	Sokolovská 1955/278, Praha 9, 190 00

SPRÁVA ŽELEZNIC

Zhotovitel stavby:	**SAGASTA s.r.o.**
Adresa:	Novodvorská 1010/14, 142 00, Praha 4 - Lhotka
Kontakt:	T: +420 261 344 100 E: info@sagasta.cz
Zhotovitel objektu:	**SAGASTA s.r.o.**
Adresa:	Novodvorská 1010/14, 142 00, Praha 4 - Lhotka
Kontakt:	T: +420 261 344 100 E: info@sagasta.cz

SAGASTA

Hlavní projektant (HIP):	Specialista:	Odpovědný projektant:	Zpracovatel:
Ing.arch. Vítězslav Glomb	Yuliya Breus	Ing.arch. Vítězslav Glomb	Yuliya Breus

Název stavby/akce:	Přemístění haly pro OTV a zřízení integrovaného provozního pracoviště OŘ Plzeň		Označení (S-kód): S631800302 Zakázka: 119 061
Název části:	POZEMNÍ OBJEKTY PROVOZNÍCH A TECHNOLOGICKÝCH BUDOV		Označení části: D.2.2.1
Název objektu:	Samoobslužné kontejnerové výdejní zařízení Architektonicko - stavební řešení		Označení objektu/komplexu: SO 11-72-02.11
Název přílohy:	Zastřešení samoobslužného kontejnerového výdejního zařízení		Číslo přílohy: 2 002
Název dílčí části přílohy:	_		Paré:
Kraj: Plzeňský	Katastrální území: Plzeň[722731]	TUDU: 0202PI	

Stupeň dokumentace:	Datum zpracování:	Formáty:	Měřítko:
PDPS	03.2023	5 x A4	1:50

S-kód:	Stupeň dokumentace:	Část:	Objekt:	Podobjekt:	Příloha:	Revize:
S 6 3 1 8 0 0 3 0 2	_ P D P S	_ D 2 2 1 X	_ S O 1 1 7 2 0 2	_ 1 1	_ 2 _ 0 0 2	_ 0 0 0

[Prostor pro další informace]